Manubrio

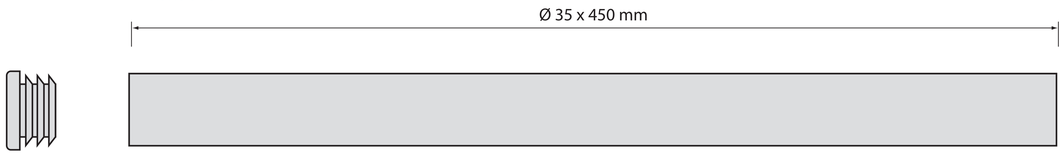

Tappo manubrio 2 pz.

Giunto superiore manubrio

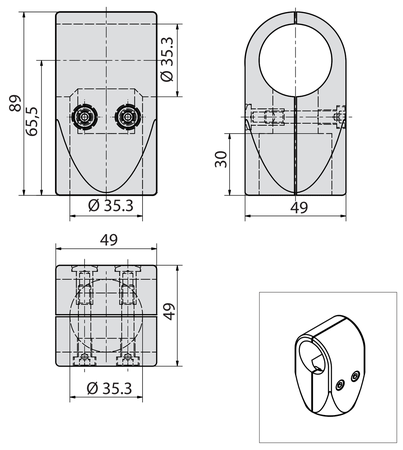

VITI:

DADI:

RONDELLE:

Asta manubrio

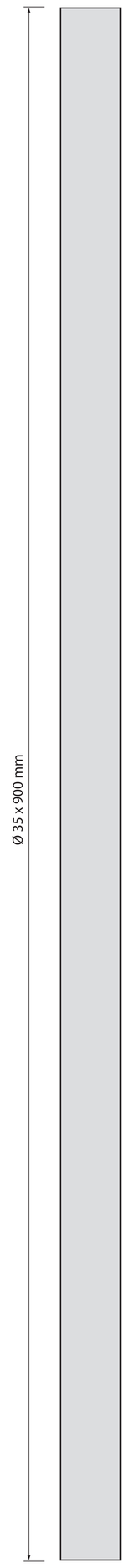

Copertura base manubrio

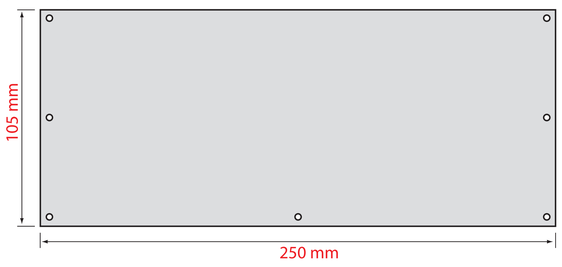

Cerchio 12 pollici 2 pz.

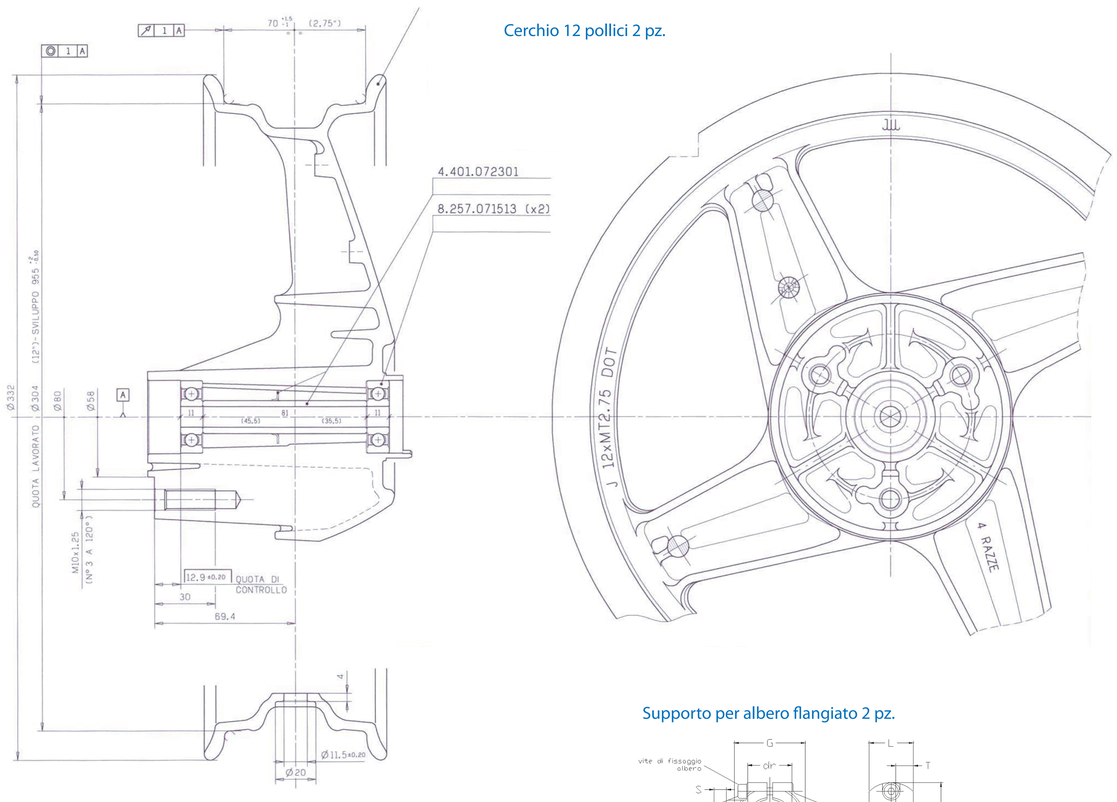

Coperchio base manubrio

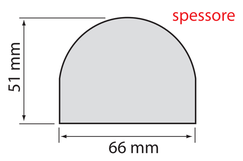

Soffietto 2 pz.
misure

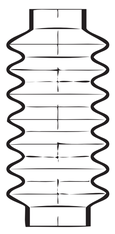

Supporto per albero flangiato 2 pz.

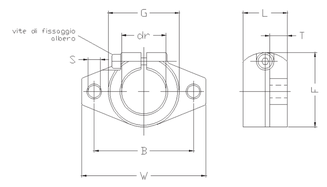

dr	W	L	T	F	G	B	S	vite di	peso
mm	mm	mm	mm	mm	mm	mm	mm	fissaodio barra	kg
20	80	20	8	37	34	48	7	M6	0.075

Vite potenziometro

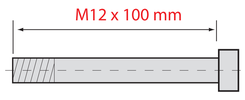

Molle 2 pz.
misure

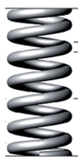

Potenziometro

Supporto potenziometro

Valvola 2 pz.

Supporto manubrio 2 pz.

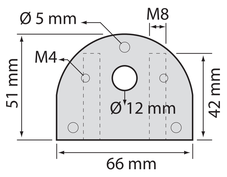

Distanziale cuscinetti 2 pz.

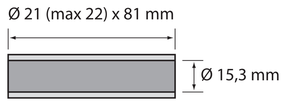

Perno ruota 2 pz.

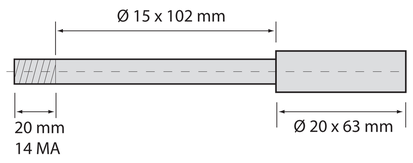

Giunto base manubrio

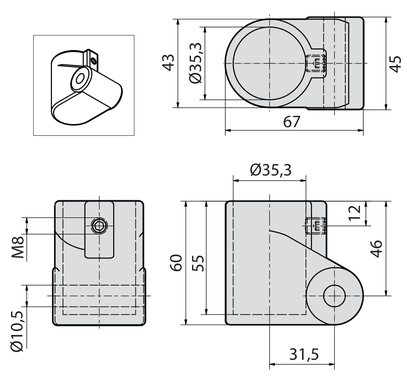

Pneumatico 2 pz.
120/70 R12

Rondella soffietto 2 pz.

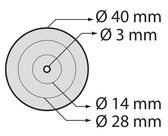

Cuscinetto sigillato 2 pz.
15x35x11

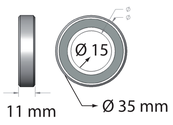

Dado perno ruota 2 pz.

Rondella perno ruota 2 pz.

Adattatore potenziometro

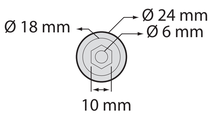

Grano
M3 x 6 mm

Catena 2 pz.

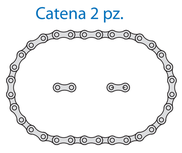

Passo corto 94 cm + falsa maglia, 49cc
Lunghezza per estesa 96 cm
Lunghezza da chiusa 48 cm
Passo 25 HD

Pedana

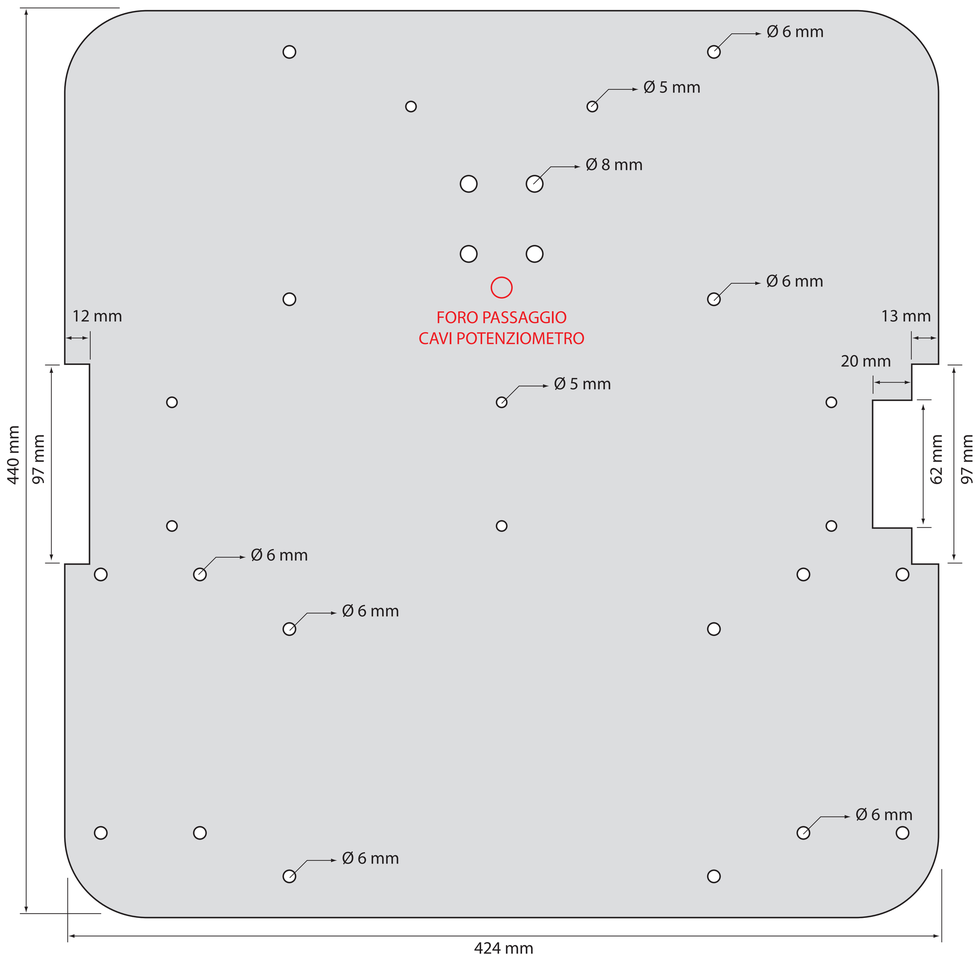

Corona 2 pz.

76 denti passo corto, aria 49cc

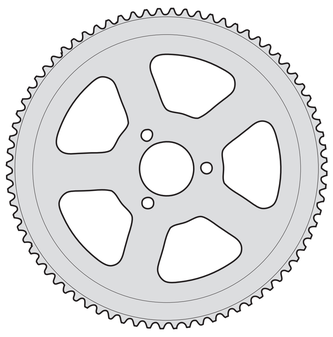

Piastra corona 2 pz.

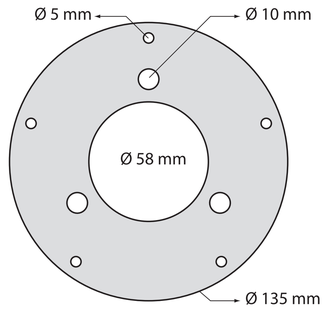

Staffa laterale 2 pz.

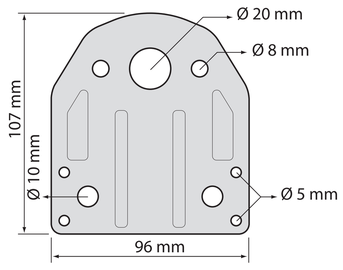

Batteria EVX12200 2 pz.

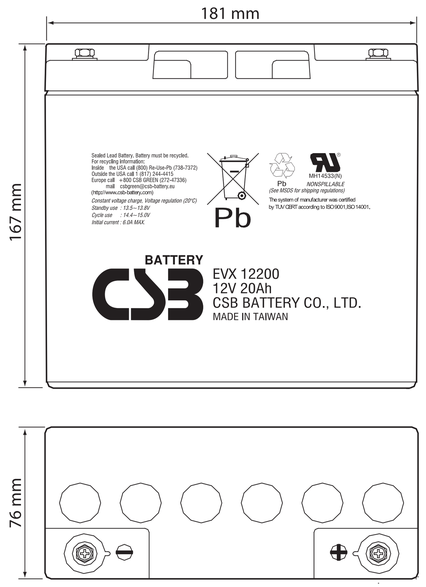

Motore MY1016 2 pz.

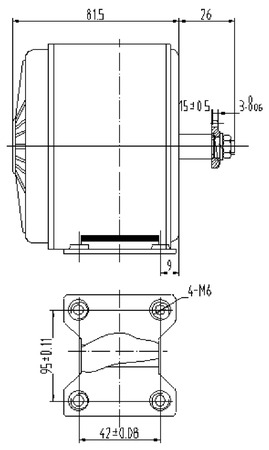

Staffa motore destra

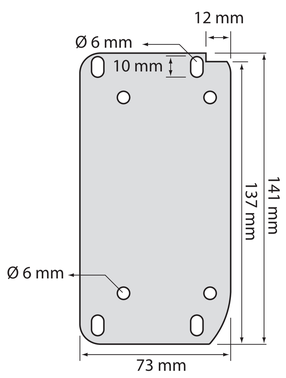

Staffa motore sinistra

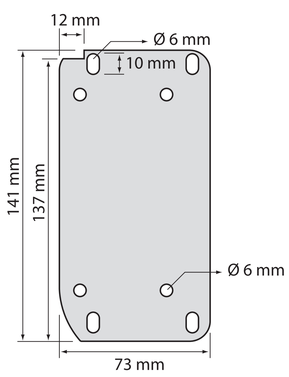

Assale

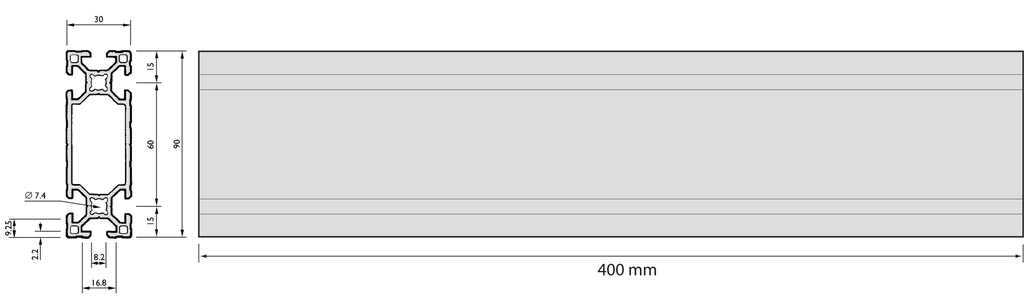

Dado quadro 6 pz.
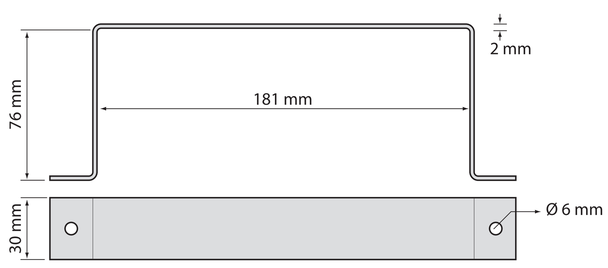
Collare batteria 4 pz.