# Motoriduttore 12 VDC – 30 rpm – 7,4 kg·cm
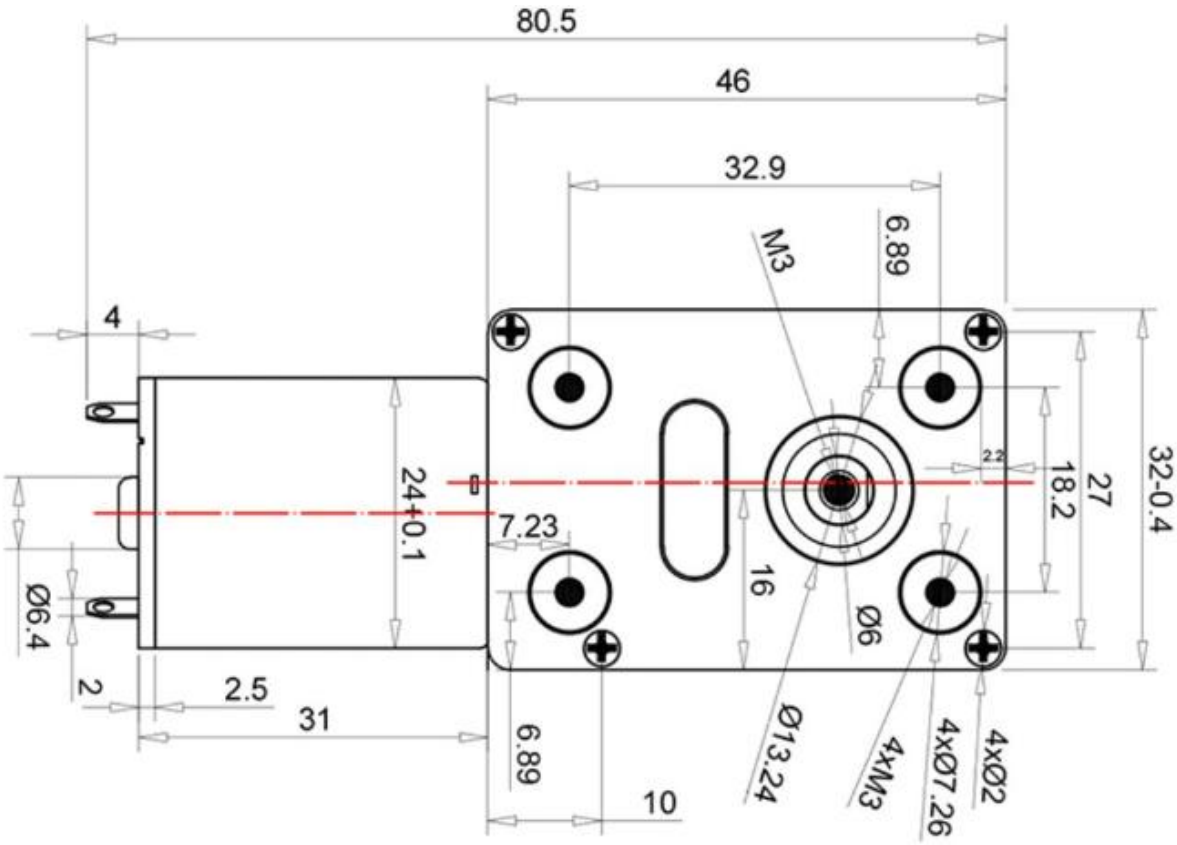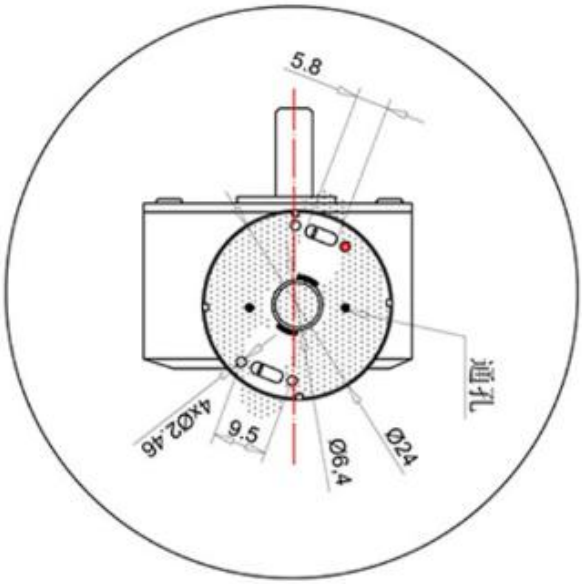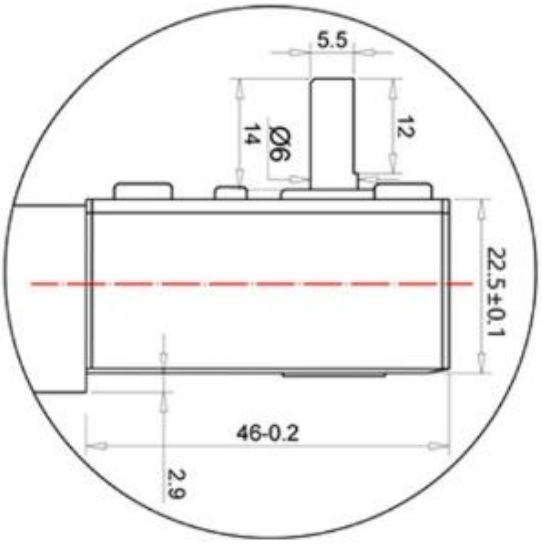
(cod. MOT12V30RPM)